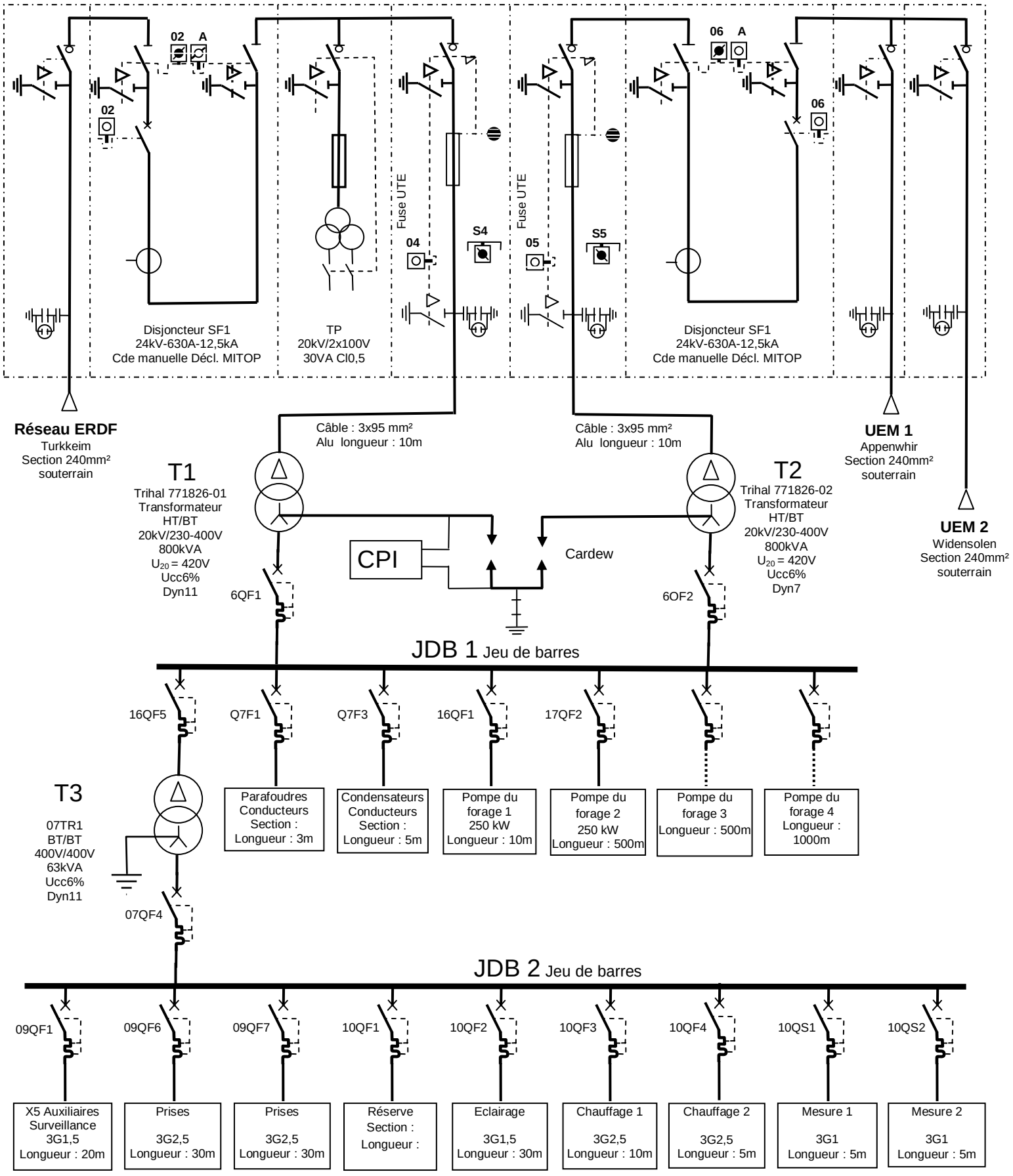

Les masses des récepteurs sont reliées à la terre.

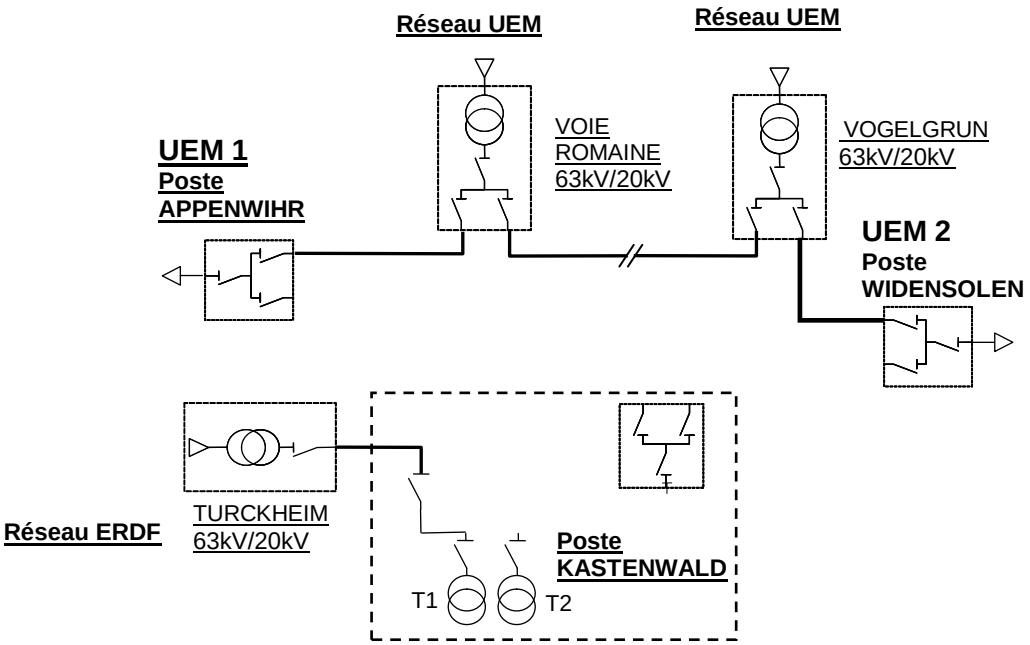
Réseau UEM
Réseau UEM
UEM 1
Poste
APPENWIHR
VOIE
ROMAINE
63kV/20kV
VOGELGRUN
63kV/20kV
UEM 2
Poste
WIDENSOLEN
Réseau ERDF
TURCKHEIM
63kV/20kV
Poste
KASTENWALD
T1
T2